株式会社 エフ･イ･オート

管理番号	初年度登録年月	車　名／通称名	シャシ型式／車台番号	最大積載量	形　状
24043	平成25年6月	日野 プロフィア	QKG-FR1AXBG FR1AXB-1****	14,800kg	粉粒体運搬車 ｴｱｽﾗｲﾄﾞ式

外装チェック記号

A	擦傷
B	要板金
C	腐食
S	錆
U	凹凸曲
W	波
H	穴

外装状態

ダメージ数

1	ダメージ小	0～10cm
2	ダメージ中	10～20cm
3	ダメージ大	20～30cm

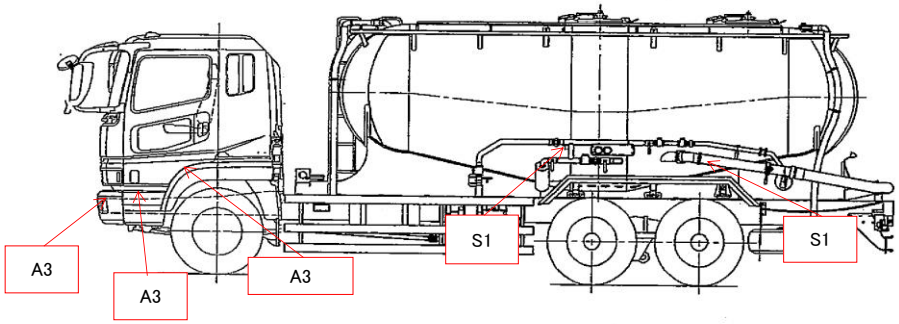

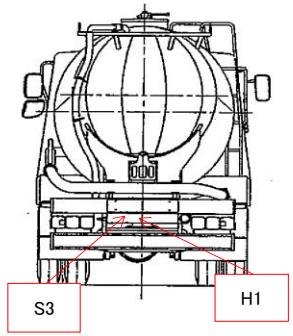

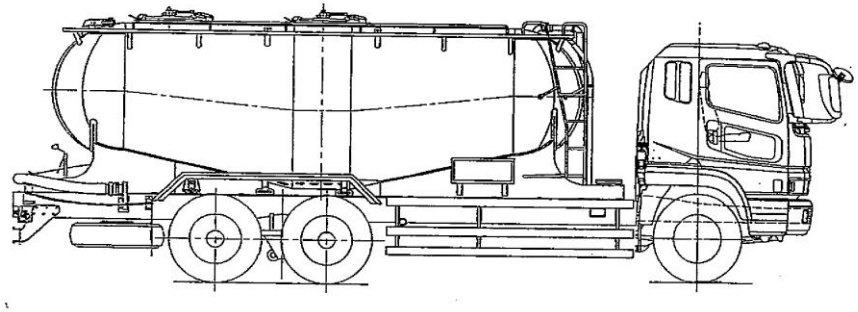

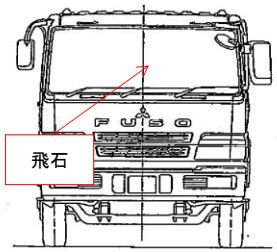

外　装	
フロントガラス状態	☐ 良好　☑ 飛石　☐ 要交換
└ ガラス詳細	☑ 点キズ　☐ ヒビ　☐ リペア可
キャブ修復暦	☐ 有　☑ 無
シャーシ曲り･修復暦	☐ 有　☑ 無
シャーシ　錆	☑ 有　☐ 無
破損	☐ 有　☑ 無
欠品	☐ 有　☑ 無
破損･欠品箇所	
その他	

内　装	
キャブ内汚れ	☐ 多い　☑ 中　☐ 少し
シート破れ･穴	☐ 有　☑ 無
シートへたり	☑ 有　☐ 無
ハンドルスレ	☑ 有　☐ 無
破損	☐ 有　☑ 無
欠品	☐ 有　☑ 無
破損･欠品箇所	
その他	

タイヤ状態

摩耗測定(mm)

	(左)	前		(右)	タイヤサイズ
FF	4.0			6.0	11R22.5
FR					
RF	9.0	9.0	9.0	8.0	11R22.5
RR	6.0	5.0	5.0	5.0	11R22.5
		スペアタイヤ		S	

ホイール	☐ 鉄　☑ アルミホイール
タイヤパターン	☐ 縦溝　☑ MIX　☐ スタッドレス
タイヤ状態	☑ 正常　☐ 損傷　☐ 亀裂　☐ 異常摩耗

外装特記事項

･フロントガラス点傷多数　･リヤシャーシ錆有

車輌在庫地

中部営業所
岐阜県安八郡

社内記入欄 ←						作成者
					R6.6.13	R6.6.13

車両情報		上物情報1		上物情報2	
走行距離(km)	678,282 km	上物メーカー・型式	極東開発工業　JA150-18C-S	上物メーカー・型式	
エンジン型式	A09C	製造番号・年式	13J010010N　2013年6月完成	製造番号・年式	
排気量(L)	8.86 L	品名(比重)	パラセメント	その他	
馬力(PS)	360 PS	最大積載容量(立米)	14.8㎥	損傷・錆等記入	
燃料の種類	☑ 軽油　☐ CNG　☐ LPG	圧送方式	☑ エアスライド式　☐ エアレーションブロー式		
ターボ	☑ 有　☐ 無	メーターパネル	☐ デジタル　☑ アナログ		
アドブルー	☑ 有　☐ 無	ｺﾝﾌﾟﾚｯｻ HOURﾒｰﾀｰ	3956.2 HOUR		
シフト	9MT	マンホール数・位置	2 個 （ 中央・後 ）		
ペダル数	☐ 2　☑ 3	槽数(室数)	1 槽		
ブレーキ	☑ AOH　☐ VAC	タンク材質	鉄		
補助ブレーキ(リターダ)	☑ 有　☐ 無	上物動作確認	☑ 正常　☐ 未確認　☐ 不良　[　　] ←	上物損傷・錆等記入	全体傷・錆有、配管錆有
駆動	6×2	その他	ｺﾝﾌﾟﾚｯｻｰ新品交換済み、ﾀﾝｸ内清掃済み、上物点検済み		
サスペンション	F) リーフ　R) ｴｱｻｽ	〃	ﾏﾝﾎｰﾙﾊﾟｯｷﾝ交換済み、ﾃﾞﾘﾊﾞﾘｰﾎｰｽ交換済み		
バッテリー	☐ 12V　☑ 24V	〃	逆止弁ﾁｪｯｸﾊﾞﾙﾌﾞ交換済み、ﾊﾞﾀﾌﾗｲﾊﾞﾙﾌﾞｼｰﾄﾘﾝｸﾞ交換済み		

装備情報		車両点検	【点検結果】○=良好　△=継続的な点検が必要　×=要修理・交換 ⇒状態記入 【対応】現状、部品交換、修理などを記入											
キャビン形状	標準	エンジン・オイル	点検結果	対応	クラッチ	点検結果	対応	マフラー	点検結果	対応	電装(外装)	点検結果	対応
ベッド	☑ 有　☐ 無	液量	○		滑り	○		排気漏れ	○		ヘッドライト	○	
ABS	☑ 有　☐ 無	漏れ	○		切れ不良	○		白煙・黒煙	○		ブレーキランプ	○	
タコグラフ(有無、年式)	☑ 有　☐ 無　13'年1月	水混入	○		切れ位置	○		錆・腐食	○		ウインカー	○	
エアコン	☑ 正常　☐ 不良　☐ 無	異音・振動	○		異音	○		詰まり	○		ハザード	○	
パワーウインドウ	☑ 正常　☐ 不良　☐ 無	ターボ	点検結果	対応	マスターオイル漏れ	○					ライセンス灯	○	
パワーステアリング	☑ 正常　☐ 不良　☐ 無	オイル漏れ	○		ブースターエア・油漏れ	○		ハンドル	点検結果	対応	車幅灯	○	
ETC	☑ 有　☐ 無	異音	○		デファレンシャル	点検結果	対応	遊び	○		車高灯		
バックカメラ	☑ 正常　☐ 不良　☐ 無	配管	○		オイル漏れ	○		異音・ガタ	○		電装(内装)	点検結果	対応
バックモニター	☑ 正常　☐ 不良　☐ 無	冷却水	点検結果	対応	異音	○		パワステポンプ油漏れ	○		ホーン	○	
ドライブレコーダー	☑ 有　☐ 無	液量	○		PTO	点検結果	対応	ギヤボックス油漏れ	○		オーディオ	○	
オーディオ	☑ ラジオ　☐ CD　☐ NAVI	漏れ	○		作動不良	○		ブレーキ	点検結果	対応	格納ミラー	○	
電動格納ミラー	☑ 有　☐ 無	ホース損傷	○		オイル漏れ	○		効き具合	○		バックモニター	○	
ディスチャージライト	☑ 有　☐ 無	油混入	○		シャフト　異音・ガタ	○		駐車ブレーキ効き具合	○		ルームランプ	×	現状
オートクルーズ	☑ 有　☐ 無	ファンベルト・鳴き・緩み	○		リーフスプリング	点検結果	対応	坂道発進補助装置	○		計器類		
坂道発信補助装置	☑ 有　☐ 無	ミッション	点検結果	対応	異音	○		マスターシリンダー油漏れ	○		エアコン	点検結果	対応
メインキー(ﾘﾓｺﾝｷｰ等)	1 本	ギア鳴り	○		損傷	○		エアーコンプレッサー	点検結果	対応	効き具合	△	現状
その他鍵(ｽﾍﾟｱｷｰ等)	3 本	ギア抜け	○		エアサス	点検結果	対応	エア漏れ	○		風量	○	
取扱説明書	☑ 有　☐ 無	オイル漏れ	○		作動不良	○		不良	○		モーター異音	○	
整備点検記録簿	☑ 有　☐ 無	異音・振動	○		エア漏れ	○		上物	点検結果	対応	その他	点検結果	対応
工具	☐ 有　☑ 無	プロペラ・ドライブシャフト	点検結果	対応	損傷	○		ラジコン作動	ー		バッテリー	○	
ジャッキ	☐ 有　☑ 無	異音・ガタ	○					ボタン作動	ー		セルモーター	○	
カーテン	☑ 有　☐ 無	上記項目の特記事項など記入	・EBS点灯　・ルームランプ点かない　・エアコンランプ点滅する(点検時、効きは良好)										
フロアマット	☑ 有　☐ 無												
その他													

株式会社 エフ・イ・オート

24043