株式会社 エフ･イ･オート

管理番号	初年度登録年月	車　名／通称名	シャシ型式／車台番号	最大積載量	形　状
IT044	令和1年9月	UDトラックス クオン	2PG-CG5CL JNCMB02G8KU04****	11,900kg	重機運搬車（セルフ）

外装チェック記号

A	擦傷
B	要板金
C	腐食
S	錆
U	凹凸曲
W	波
H	穴

外装状態

ダメージ数

1	ダメージ小	0～10cm
2	ダメージ中	10～20cm
3	ダメージ大	20～30cm

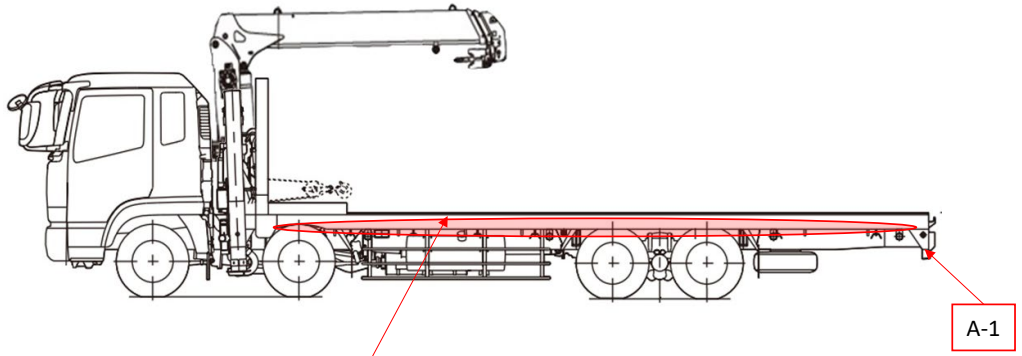

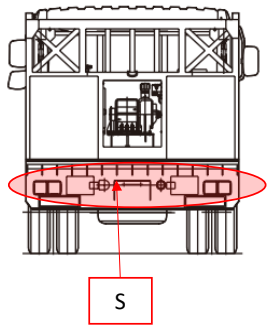

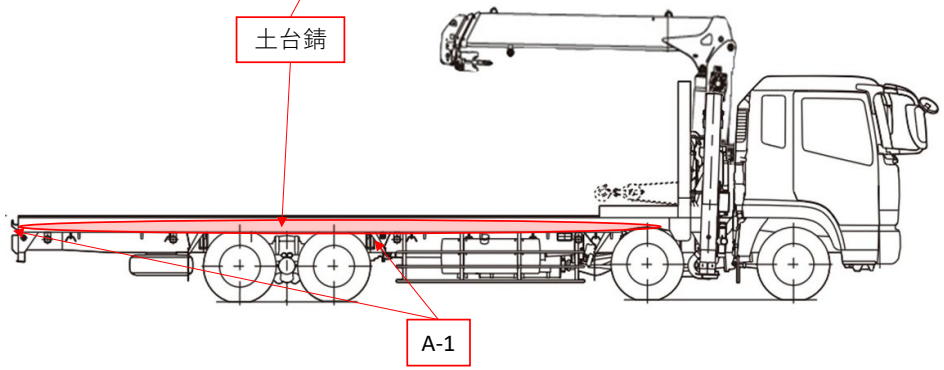



外　装

フロントガラス状態	□ 良好　☑ **飛石**　□ 要交換
└ ガラス詳細	☑ **点ｷｽﾞ**　□ ﾋﾋﾞ　□ ﾘﾍﾟｱ可
キャブ修復暦	□ 有　☑ **無**
シャーシ修復暦	□ 有　☑ **無**
シャーシ　錆	☑ **有**　□ 無
破損	□ 有　☑ **無**
欠品	□ 有　☑ **無**
破損･欠品箇所	
その他	

内　装

キャブ内汚れ	□ 多い　□ 中　☑ **少し**
シート破れ･穴	☑ **有**　□ 無
シートへたり	☑ **有**　□ 無
ハンドルスレ	☑ **有**　□ 無
破損	□ 有　☑ **無**
欠品	□ 有　☑ **無**
破損･欠品箇所	
その他	

タイヤ状態

摩耗測定（mm）

	（左）	前		（右）	タイヤサイズ
FF		11.2	7.6		245/70R19.5
FR		13.3	13.0		〃
RF	8.8	9.1	9.2	8.4	〃
RR	9.5	8.2	9.4	10.0	〃
		スペアタイヤ		S	

ホイール	□ 鉄　☑ **アルミホイール**
タイヤパターン	□ 縦溝　☑ **MIX**　□ スタッドレス
タイヤ状態	☑ **正常**　□ 損傷　□ 亀裂　□ 異常摩耗

外装特記事項

経年使用によるボデー錆有

車輌在庫地

西部支店/神戸ポーアイセンター
兵庫県神戸市

社内記入欄						作成者
R8.11.25					R8.11.25	R8.11.17

車両情報		上物情報1		上物情報2	
走行距離(km)	303,050 km	上物メーカー・型式	サニックス仙台	上物メーカー・型式	タダノ TM-ZE503SLHR
エンジン型式	GH11	製造番号・年式	199LT045	製造番号・年式	PA2945 2019年9月
排気量(L)	10.83 L	荷台内寸	L 8600 W 2390 H 250 mm	ブーム段数	3 段
馬力(PS)	390 PS	上物動作確認	☑ 正常 ☐ 未確認 ☐ 不良 [ ]	ラジコン	☑ 有 ☐ 無 1 個
燃料の種類	☑ 軽油 ☐ CNG ☐ LPG	荷台床材質	木板	その他	
ターボ	☑ 有 ☐ 無	床フック	16 個	損傷・錆等記入	
アドブルー	☑ 有 ☐ 無	ロープ掛	前 4 個 後 4 個 右 13 個 左 16個		
シフト	エスコット	ウインチ	☑ 有 ☐ 無		
ペダル数	☑ 2 ☐ 3	ウインチ動作確認	☑ 正常 ☐ 未確認 ☐ 不良 [ ]		
ブレーキ	☐ AOH ☑ フルエア	アウトリガー	☑ 正常 ☐ 未確認 ☐ 不良 [ ]		
補助ブレーキ(リターダ)	☑ 有 ☐ 無	その他	アルミ製歩み板2枚、スタンション穴10個		
駆動	8×4	上物損傷・錆等記入	使用傷有		
サスペンション	F) リーフ R) リーフ				
バッテリー	☐ 12V ☑ 24V				

装備情報	
キャビン形状	標準
ベッド	☑ 有 ☐ 無
ABS	☑ 有 ☐ 無
タコグラフ(有無、年式)	☑ 有 ☐ 無 2011年8月
エアコン	☑ 正常 ☐ 不良 ☐ 無
パワーウインドウ	☑ 正常 ☐ 不良 ☐ 無
パワーステアリング	☑ 正常 ☐ 不良 ☐ 無
ETC	☐ 有 ☑ 無
バックカメラ	☑ 正常 ☐ 不良 ☐ 無
バックモニター	☑ 正常 ☐ 不良 ☐ 無
ドライブレコーダー	☑ 有 ☐ 無
オーディオ	☑ ラジオ ☐ CD ☐ NAVI
電動格納ミラー	☑ 有 ☐ 無
ディスチャージライト	☑ 有 ☐ 無
オートクルーズ	☑ 有 ☐ 無
坂道発信補助装置	☑ 有 ☐ 無
メインキー(ﾘﾓｺﾝｷｰ等)	1 本
その他鍵(ｽﾍﾟｱｷｰ等)	2 本
取扱説明書	☑ 有 ☐ 無
整備点検記録簿	☐ 有 ☑ 無
工具	☐ 有 ☑ 無
ジャッキ	☐ 有 ☑ 無
カーテン	☑ 有 ☐ 無
フロアマット	☑ 有 ☐ 無
その他	

車両点検 【点検結果】○=良好 △=継続的な点検が必要 ×=要修理・交換 ⇒状態記入 【対応】現状、部品交換、修理などを記入

エンジン・オイル	点検結果	対応	クラッチ	点検結果	対応	マフラー	点検結果	対応	電装(外装)	点検結果	対応
液量	○		滑り	○		排気漏れ	○		ヘッドライト	○	
漏れ	○		切れ不良	○		白煙・黒煙	○		ブレーキランプ	○	
水混入	○		切れ位置	○		錆・腐食	△	現状	ウインカー	○	
異音・振動	○		異音	○		詰まり	○		ハザード	○	
ターボ	点検結果	対応	マスターオイル漏れ	ー		**ハンドル**	点検結果	対応	ライセンス灯	○	
オイル漏れ	○		ブースターエア・油漏れ	ー		遊び	○		車幅灯	○	
異音	○		**デファレンシャル**	点検結果	対応	異音・ガタ	○		車高灯	ー	
配管	○		オイル漏れ	○		パワステポンプ油漏れ	○		**電装(内装)**	点検結果	対応
冷却水	点検結果	対応	異音	○		ギヤボックス油漏れ	○		ホーン	○	
液量	○		**PTO**	点検結果	対応	**ブレーキ**	点検結果	対応	オーディオ	○	
漏れ	○		作動不良	○		ブレーキフルード量	ー		格納ミラー	○	
ホース損傷	○		オイル漏れ	○		効き具合・漏れ	○		バックモニター	○	
油混入	○		シャフト 異音・ガタ	○		駐車ブレーキ効き具合	○		ルームランプ	×	現状
ファンベルト・鳴き・緩み	○		**リーフスプリング**	点検結果	対応	坂道発進補助装置	○		計器類	○	
ミッション	点検結果	対応	異音	○		マスターシリンダー油漏れ	ー		**エアコン**	点検結果	対応
ギア鳴り	○		損傷	○		**エアーコンプレッサー**	点検結果	対応	効き具合	○	
ギア抜け	○		**エアサス**	点検結果	対応	エア漏れ	○		風量	○	
オイル漏れ	○		作動不良	ー		不良	○		モーター異音	○	
異音・振動	○		エア漏れ	ー		**上物**	点検結果	対応	**その他**	点検結果	対応
プロペラ・ドライブシャフト	点検結果	対応	損傷	ー		ラジコン作動	○		バッテリー	○	
異音・ガタ	○					ボタン作動	○		セルモーター	○	

上記項目の特記事項など記入: ルームランプ不灯