株式会社 エフ･イ･オート

管理番号	初年度登録年月	車　名／通称名	シャシ型式／車台番号	最大積載量	形　状
26183	令和7年2月	日野 デュトロ	2KG-XZU600E XZU600-005****	3,000kg	タンクローリー

外装チェック記号

A	擦傷
B	要板金
C	腐食
S	錆
U	凹凸曲
W	波
H	穴

外装状態

ダメージ数

1	ダメージ小	0～10cm
2	ダメージ中	10～20cm
3	ダメージ大	20～30cm

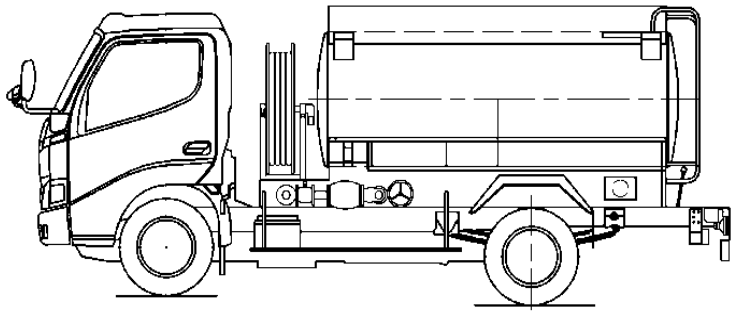

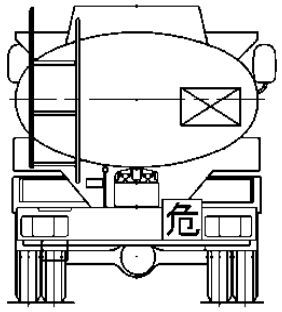

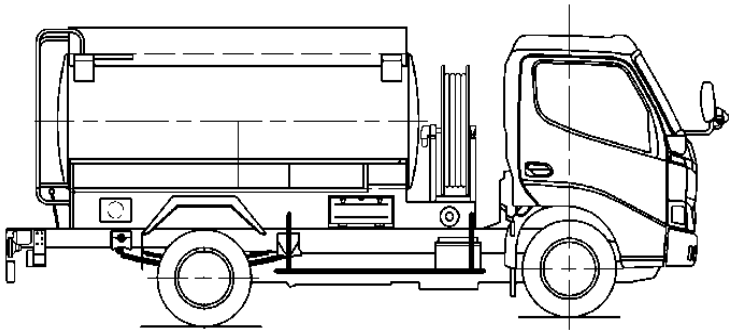

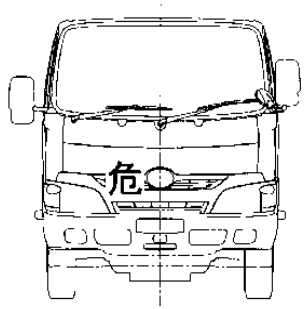

外　装

フロントガラス状態	☑ 良好　☐ 飛石　☐ 要交換
└ ガラス詳細	☐ 点ｷｽﾞ　☐ ﾋﾋﾞ　☐ ﾘﾍﾟｱ可
キャブ修復暦	☐ 有　☑ 無
シャーシ修復暦	☐ 有　☑ 無
シャーシ　錆	☐ 有　☑ 無
破損	☐ 有　☑ 無
欠品	☐ 有　☑ 無
破損･欠品箇所	
その他	

内　装

キャブ内汚れ	☐ 多い　☐ 中　☑ 無
シート破れ･穴	☐ 有　☑ 無
シートへたり	☐ 有　☑ 無
ハンドルスレ	☐ 有　☑ 無
破損	☐ 有　☑ 無
欠品	☐ 有　☑ 無
破損･欠品箇所	
その他	

タイヤ状態

摩耗測定(mm)

	（左）	前		（右）	タイヤサイズ
FF		9.8	10.0		205/85R16
FR					
RF	9.7	9.6	9.4	9.6	205/85R16
RR					
スペアタイヤ			10.3	S	205/85R16

ホイール	☑ 鉄　☐ アルミホイール
タイヤパターン	☑ 縦溝　☐ MIX　☐ スタッドレス
タイヤ状態	☑ 正常　☐ 損傷　☐ 亀裂　☐ 異常摩耗

外装特記事項

車輌在庫地

西部支店/神戸ポーアイセンター
兵庫県神戸市

社内記入欄 ◀ 作成者

R8.11.25					R8.11.25	R8.11.20

車両情報		上物情報1		上物情報2	
走行距離(km)	1,723 km	上物メーカー・型式	極東開発　LS04-10	上物メーカー・型式	
エンジン型式	N04C	製造番号・年式	23L010002N	製造番号・年式	
排気量(L)	4.00 L	品名(比重)	軽油□、灯油□、重油□	その他	
馬力(PS)	150 PS	最大積載容量(L)	3750 L	損傷・錆等記入	
燃料の種類	☑ 軽油　□ CNG　□ LPG	タンク材質	鉄		
ターボ	☑ 有　□ 無	室数・マンホール数	2 室　2 個		
アドブルー	□ 有　☑ 無	給油ホース	2 本		
シフト	6MT	ホースリール・位置	1 本 (前)		
ペダル数	□ 2　☑ 3	緊急停止レバー	☑ 正常　□ 未確認　□ 不良　[　]		
ブレーキ	□ AOH　☑ VAC	水圧検査年月日	R6 年　11 月　18 日		
補助ブレーキ(リターダ)	□ 有　☑ 無	圧力検査年月日	年　月　日迄		
駆動	4×2	消火器	2 本　2034 年　月迄		
サスペンション	F) リーフ　R) リーフ	その他			
バッテリー	□ 12V　☑ 24V	上物損傷・錆等記入			

装備情報		車両点検	【点検結果】○=良好　△=継続的な点検が必要　×=要修理・交換 ⇒状態記入 【対応】現状、部品交換、修理などを記入										
キャビン形状	標準	エンジン・オイル	点検結果	対応	クラッチ	点検結果	対応	マフラー	点検結果	対応	電装(外装)	点検結果	対応
ベッド	□ 有　☑ 無	液量	○		滑り	○		排気漏れ	○		ヘッドライト	○	
ABS	☑ 有　□ 無	漏れ	○		切れ不良	○		白煙・黒煙	○		ブレーキランプ	○	
タコグラフ(有無、年式)	□ 有　☑ 無　年　月	水混入	○		切れ位置	○		錆・腐食	○		ウインカー	○	
エアコン	☑ 正常　□ 不良　□ 無	異音・振動	○		異音	○		詰まり	○		ハザード	○	
パワーウインドウ	☑ 正常　□ 不良　□ 無	ターボ	点検結果	対応	マスターオイル漏れ	○		ハンドル	点検結果	対応	ライセンス灯	○	
パワーステアリング	☑ 正常　□ 不良　□ 無	オイル漏れ	○		ブースターエア・油漏れ	○		遊び	○		車幅灯	ー	
ETC	□ 有　☑ 無	異音	○		デファレンシャル	点検結果	対応	異音・ガタ	○		車高灯	ー	
バックカメラ	☑ 正常　□ 不良　□ 無	配管	○		オイル漏れ	○		パワステポンプ油漏れ	○		電装(内装)	点検結果	対応
バックモニター	☑ 正常　□ 不良　□ 無	冷却水	点検結果	対応	異音	○		ギヤボックス油漏れ	○		ホーン	○	
ドライブレコーダー	□ 有　☑ 無	液量	○		PTO	点検結果	対応	ブレーキ	点検結果	対応	オーディオ	○	
オーディオ	☑ ラジオ　□ CD　□ NAVI	漏れ	○		作動不良	○		ブレーキフルード量	○		格納ミラー	○	
電動格納ミラー	☑ 有　□ 無	ホース損傷	○		オイル漏れ	○		効き具合・漏れ	○		バックモニター	○	
ディスチャージライト	☑ 有　□ 無	油混入	○		シャフト　異音・ガタ	○		駐車ブレーキ効き具合	○		ルームランプ	○	
オートクルーズ	□ 有　☑ 無	ファンベルト・鳴き・緩み	○		リーフスプリング	点検結果	対応	坂道発進補助装置	ー		計器類	○	
坂道発信補助装置	□ 有　☑ 無	ミッション	点検結果	対応	異音	○		マスターシリンダー油漏れ	○		エアコン	点検結果	対応
メインキー(リモコンキー等)	1 本	ギア鳴り	○		損傷	○		エアーコンプレッサー	点検結果	対応	効き具合	○	
その他鍵(スペアキー等)	2 本	ギア抜け	○		エアサス	点検結果	対応	エア漏れ	ー		風量	○	
取扱説明書	☑ 有　□ 無	オイル漏れ	○		作動不良	ー		不良	ー		モーター異音	○	
整備点検記録簿	□ 有　☑ 無	異音・振動	○		エア漏れ	ー		上物	点検結果	対応	その他	点検結果	対応
工具	☑ 有　□ 無	プロペラ・ドライブシャフト	点検結果	対応	損傷	ー		ラジコン作動	ー		バッテリー	○	
ジャッキ	☑ 有　□ 無	異音・ガタ	○					ボタン作動	○		セルモーター	○	
カーテン	□ 有　☑ 無	上記項目の特記事項など記入											
フロアマット	☑ 有　□ 無												
その他													