株式会社 エフ･イ･オート

管理番号	初年度登録年月	車　名／通称名	シャシ型式／車台番号	最大積載量	形　状
26146	未登録	トレクス	PFB34112 PFB34112-****		3軸 深ダンプセミトレーラ

外装チェック記号

A	擦傷
B	要板金
C	腐食
S	錆
U	凹凸曲
W	波
H	穴

外装状態

ダメージ数

1	ダメージ小	0～10cm
2	ダメージ中	10～20cm
3	ダメージ大	20～30cm

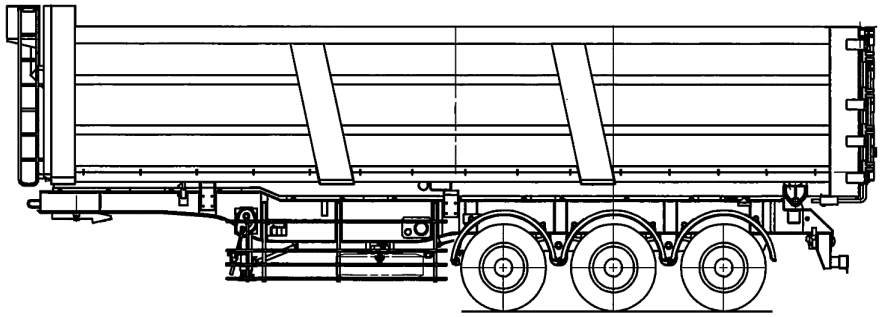

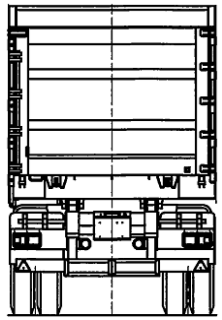

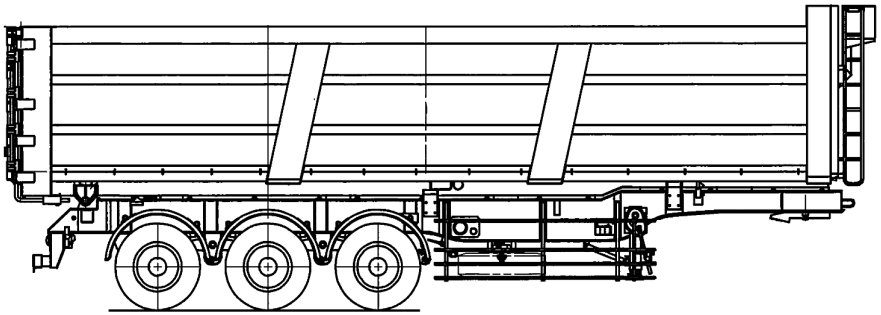

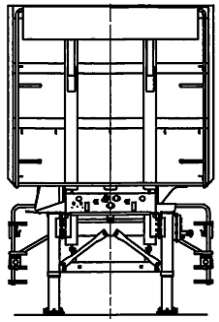

外　装

フロントガラス状態	□ 良好　□ 飛石　□ 要交換
└ ガラス詳細	□ 点ｷｽﾞ　□ ﾋﾋﾞ　□ ﾘﾍﾟｱ可
キャブ修復暦	□ 有　□ 無
シャーシ修復暦	□ 有　☑ **無**
シャーシ　錆	□ 有　☑ **無**
破損	□ 有　☑ **無**
欠品	□ 有　☑ **無**
破損･欠品箇所	
その他	

内　装

キャブ内汚れ	□ 多い　□ 中　□ 少し
シート破れ･穴	□ 有　□ 無
シートへたり	□ 有　□ 無
ハンドルスレ	□ 有　□ 無
破損	□ 有　□ 無
欠品	□ 有　□ 無
破損･欠品箇所	
その他	

タイヤ状態

摩耗測定(mm)

	(左)	前		(右)	タイヤサイズ
FF					
FR	11.9	12.1	11.8	11.7	285/85R22.5
RF	11.8	11.8	12.1	11.8	〃
RR	11.9	11.7	12.0	11.8	〃
		スペアタイヤ	11.7	S	〃

ホイール	□ 鉄　☑ **アルミホイール**
タイヤパターン	□ 縦溝　□ MIX　□ スタッドレス
タイヤ状態	□ 正常　□ 損傷　□ 亀裂　□ 異常摩耗

外装特記事項

車輌在庫地

西部支店/神戸ポーアイセンター
兵庫県神戸市

社内記入欄						作成者
R8.11.27						R8.11.27

車両情報		上物情報1		上物情報2	
サスペンション	R) リーフ	上物メーカー・型式	極東開発 KD30-1060A	上物メーカー・型式	
		製造番号・年式	26U030108N(2026年式)	製造番号・年式	
		荷台内寸	L 10,000 W 2,300 H 1,750 mm	その他	
		上物動作確認	☑ 正常 ☐ 未確認 ☐ 不良 [ ]	損傷・錆等記入	
		荷台床材質	HARDOX		
		アオリ材質	HARDOX		
		コボレーン/開閉シート	☐ 有 ☑ 無 ☐ 電動 ☐ 手動		
		コボレーン動作確認	☐ 正常 ☐ 未確認 ☐ 不良 [ ]		
		その他	舟底一方開、ロープ掛け前4個/左右15個/後3個		
		上物損傷・錆等記入			

装備情報	
ABS	☑ 有 ☐ 無
電動アウトリガー	☐ 正常 ☐ 不良 ☑ 手動
駐車ブレーキ	☑ 正常 ☐ 不良 ☐ 無
リフトアクスル	☐ 有 ☑ 無
バックカメラ	☐ 有 ☑ 無
取扱説明書	☑ 有 ☐ 無
整備点検記録簿	☐ 有 ☑ 無
工具	☑ 有 ☐ 無
ジャッキ	☐ 有 ☑ 無
その他	

車両点検 【点検結果】○=良好 △=継続的な点検が必要 ×=要修理・交換 ⇒状態記入 【対応】現状、部品交換、修理などを記入

エンジン・オイル	点検結果	対応
液量		
漏れ		
水混入		
異音・振動		

ターボ	点検結果	対応
オイル漏れ		
異音		
配管		

冷却水	点検結果	対応
液量		
漏れ		
ホース損傷		
油混入		
ファンベルト・鳴き・緩み		

ミッション	点検結果	対応
ギア鳴り		
ギア抜け		
オイル漏れ		
異音・振動		

プロペラ・ドライブシャフト	点検結果	対応
異音・ガタ		

クラッチ	点検結果	対応
滑り		
切れ不良		
切れ位置		
異音		
マスターオイル漏れ		
ブースターエア・油漏れ		

デファレンシャル	点検結果	対応
オイル漏れ		
異音		

PTO	点検結果	対応
作動不良	ー	
オイル漏れ	ー	
シャフト 異音・ガタ	ー	

リーフスプリング	点検結果	対応
異音	○	
損傷	○	

エアサス	点検結果	対応
作動不良	ー	
エア漏れ	ー	
損傷	ー	

マフラー	点検結果	対応
排気漏れ		
白煙・黒煙		
錆・腐食		
詰まり		

ハンドル	点検結果	対応
遊び		
異音・ガタ		
パワステポンプ油漏れ		
ギヤボックス油漏れ		

ブレーキ	点検結果	対応
効き具合		
駐車ブレーキ効き具合		
坂道発進補助装置		
マスターシリンダー油漏れ		

エアーコンプレッサー	点検結果	対応
エア漏れ		
不良		

上物	点検結果	対応
ラジコン作動		
ボタン作動		

電装(外装)	点検結果	対応
ヘッドライト	ー	
ブレーキランプ	○	
ウインカー	○	
ハザード	○	
ライセンス灯	○	
車幅灯	ー	
車高灯	ー	

電装(内装)	点検結果	対応
ホーン		
オーディオ		
格納ミラー		
バックモニター		
ルームランプ		
計器類		

エアコン	点検結果	対応
効き具合		
風量		
モーター異音		

その他	点検結果	対応
バッテリー		
セルモーター		

上記項目の特記事項など記入

株式会社 エフ・イ・オート

26146